Index	Aenderung	Datum	Visum	Freigabe

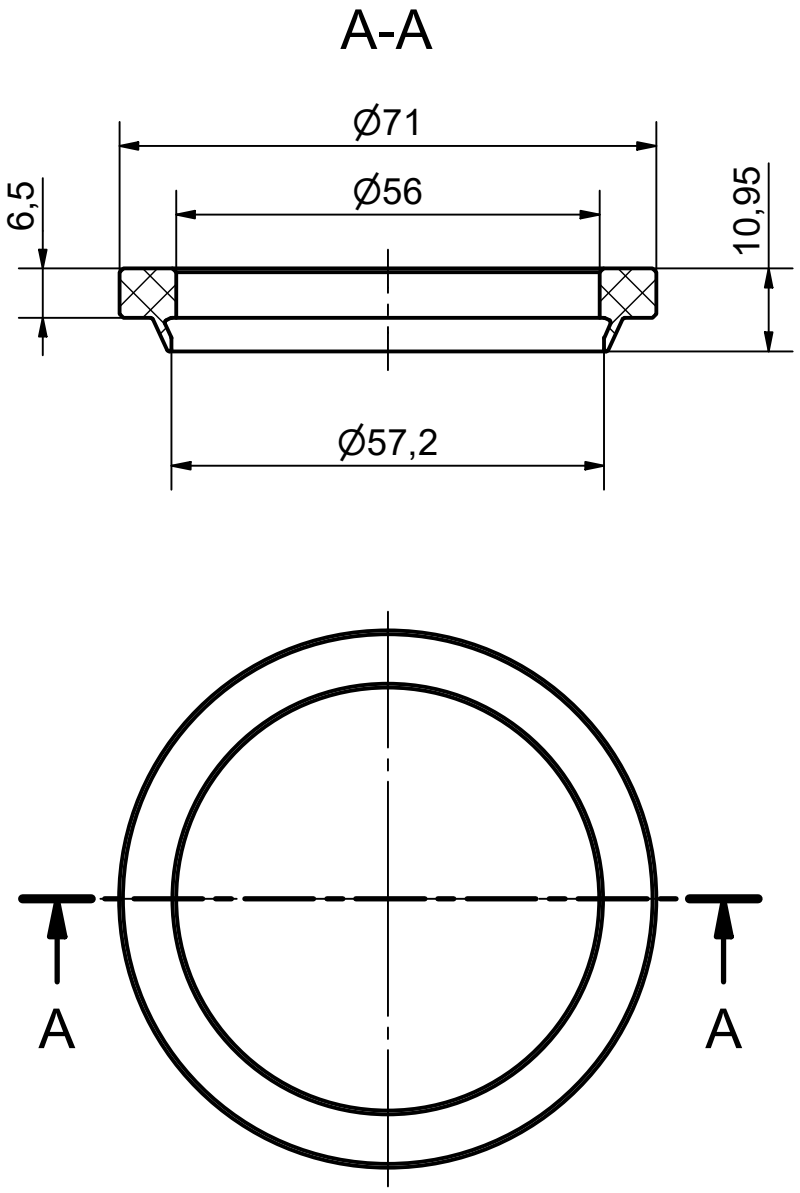

Kontur gemäss Step-Datei
des Kunden

Pos.	Artikelnummer	Material	Bemerkung
1	0340-322805	NBR, 75 Shore A, schwarz	gedreht

Das Urheberrecht der Zeichnung verbleibt bei Kubo Tech AG. Die Zeichnung darf ohne unser Einverständnis weder nachgebildet noch kopiert oder Dritten zugänglich gemacht werden.

Änderungen an dieser Zeichnung dürfen nur im CAD- Programm erfolgen.

Massstab: 1 : 1

Massabweichungen für spanende Bearbeitung **Kunststoff-Teile**

Nennmass-bereich über	bis	Längen mittel ±	Radien mittel ±
		Toleranzen in [mm]	
0.5*)	3	0.35	0.20
3	6	0.40	0.20
6	30	0.50	0.25
30	120	0.70	0.35
120	400	0.80	0.40
400	1000	1.00	0.50

*) keine Allgemeintoleranzen < 0.5

Fehlerklassifizierung für Gummiformteile und -profile nach Kubo Tech Norm 5000, Entwurf April 1996

Ersatz durch		
Ersatz für		
Gezeichnet	30.05.2023	PFR
Geprüft	30.05.2023	IBO
Konform		
Freigabe		

Abstreifer

Ø 56 x 71 x 6.5/10.95 mm

Kubo Tech AG
Im Langhag 5
CH-8307 Effretikon
Tel.: 052-354 18 18
Fax.: 052-354 18 88
E-Mail: info@kubo.ch

11111

A4