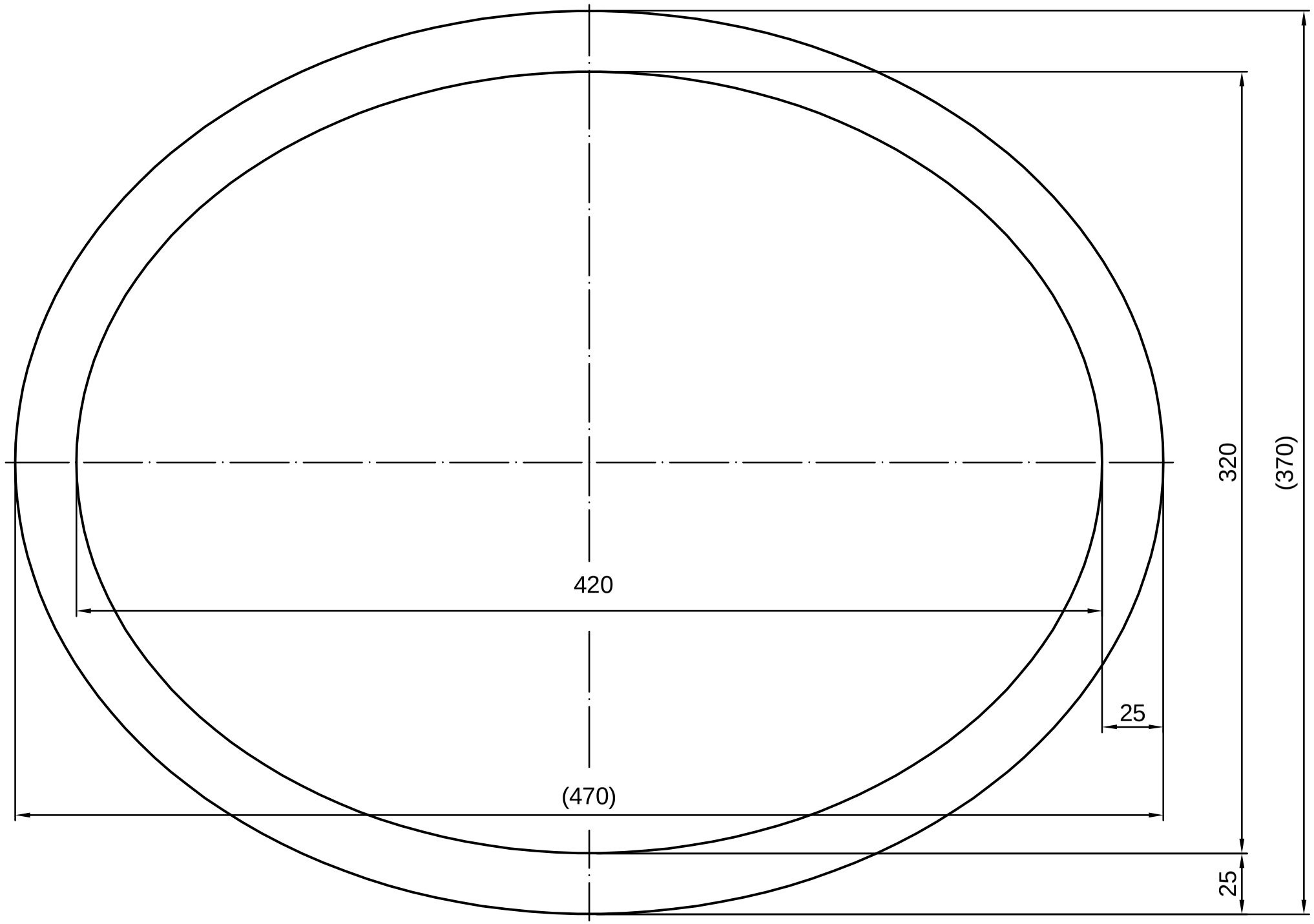

Pos. 1 Dicke 8 mm
Pos. 2 Dicke: 2 mm

Pos.	Artikelnummer	Material	Bemerkung
2	3210-193459	Kubo Graflex, Typ SP Dicke: 2 mm	Messerschnitt
1	3011-036537	NBR 70 Shore, schwarz Dicke: 8 mm	Wkz Nr. 9900-183189

Das Urheberrecht der Zeichnung verbleibt bei Kubo Tech AG. Die Zeichnung darf ohne unser Einverständnis weder nachgebildet noch kopiert oder Dritten zugänglich gemacht werden.

Änderungen an dieser Zeichnung dürfen nur im CAD- Programm erfolgen.

Massstab 1:2

Massabweichungen für **Stanzteile** nach DIN 7715 / 5 Klasse P2

Nennmasse über	bis	Längen Toleranz +/-	Dicken mm
0	6.4	0.50	Nach DIN 28091 / 1 und DIN 7715 / 5
6.4	25	0.60	
25	40	0.80	
40	63	1.00	
63	100	1.20	
100	160	1.40	
160	250	1.60	
250	400	2.50	
>400		0.8 %	

Fehlerklassifizierung für Gummiformteile und -profile nach Kubo Tech Norm 5000, Entwurf April 1996

Ersatz durch		
Ersatz für		
Gezeichnet	14.03.12	IBO
Geprüft	14.03.12	IBO
Konform		
Freigabe		

Ovaldichtung

320 x 420 / 370 x 470 mm

KUBO
Kubo Tech AG
Im Langhag 5
CH-8307 Effretikon
Tel.: 052-354 18 18
Fax.: 052-354 18 88
E-Mail: info@kubo.ch

34457-a A3

Index	Aenderung	Datum	Visum	Freigabe
a	Position 2 hinzugefügt	01.03.24	PFR	IBO